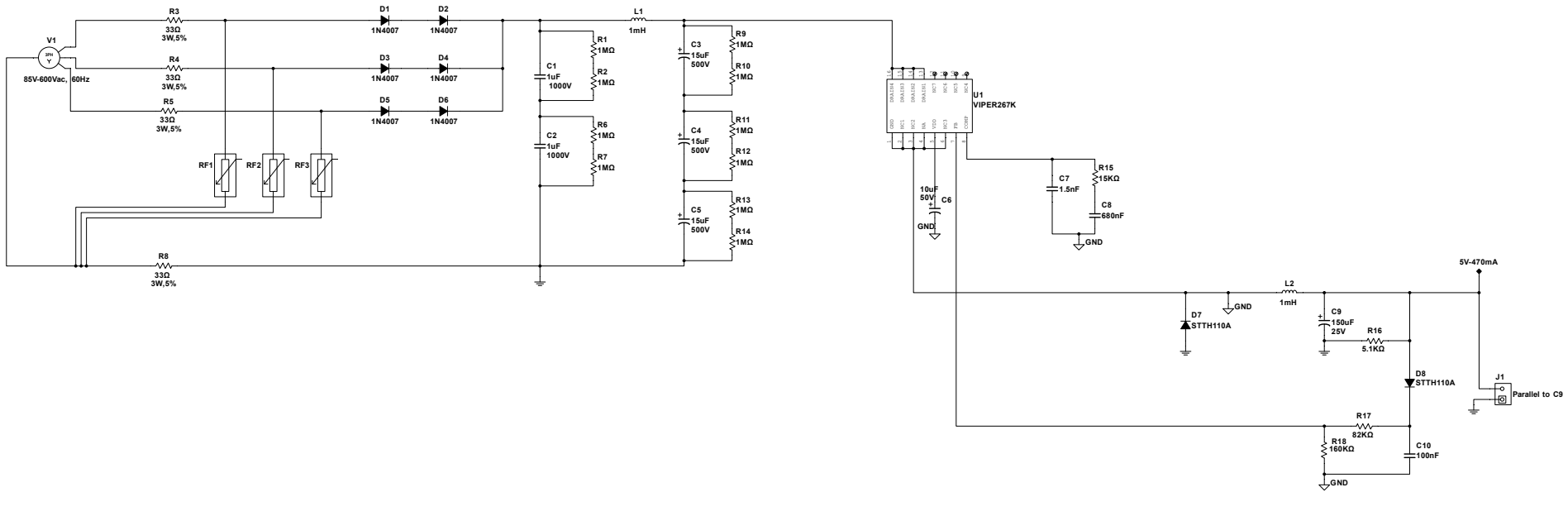
V1
85V-600Vac, 60Hz
R3
33Ω
3W,5%
R4
33Ω
3W,5%
R5
33Ω
3W,5%
R8
33Ω
3W,5%
RF1
RF2
RF3
D1
1N4007
D2
1N4007
D3
1N4007
D4
1N4007
D5
1N4007
D6
1N4007
C1
1uF
1000V
C2
1uF
1000V
R1
1MΩ
R2
1MΩ
R6
1MΩ
R7
1MΩ
L1
1mH
C3
15uF
500V
C4
15uF
500V
C5
15uF
500V
R9
1MΩ
R10
1MΩ
R11
1MΩ
R12
1MΩ
R13
1MΩ
R14
1MΩ
U1
VIPER267K
10uF
50V
C6
GND
C7
1.5nF
R15
15KΩ
C8
680nF
GND
L2
1mH
GND
D7
STTH110A
C9
150uF
25V
R16
5.1KΩ
D8
STTH110A
5V-470mA
J1
Parallel to C9
R17
82KΩ
R18
160KΩ
C10
100nF
GND